Բացատրագիր

ՀՀ Գեղարքունիքի մարզի Գեղհովիտ համայնքի հիմնական դպրոցի սանհանգույցների և մարզադահլիճի հատակի վերանորոգման նախագիծը կատարված է Գեղհովիտ համայնքի հիմնական դպրոցի պատվերով: Նախագիծը կատարված է նախագծային առաջադրանքի,դպրոցի տնօրինության առաջարկությունների, սեփական հետազոտությունների և չափագրության հիման վրա:

Դպրոցի համալիրը բաղկացած է հատակագծում շախմատաձև տեղադրված յոթ երկհարկանի մասնաշենքեից: Ներկայումս շենքը գտնվում է անմխիթար վիճակում,քայքայված է ներքին հարդարումը,չեն գործում սանհանգույցները,մարզադահլիճի տախտակե հատակը շատ տեղերում վնասված է և փտած: Կոյուղու արտաքին ցանցը չի գործում:

Համաձայն նախագծային առաջադրանքի՝ նախագծով նախատեսվում է հետևյալ աշխատանքները.

1. Գլխավոր մասնաշենքի մեկ սանհանգույցի /սանհանգույց-1/ վերանորոգում ներարյալ ինժեներական ցանցերը
2. Կոյուղագծի նոր արտաքին ցանցի կառուցում
3. Մարզադահլիճի տախտակե հատակի փոխարինում վինիլային հատակով

«Ճ» մակնիշի գծագրերի անվանացանկ

№	Անվանումը	Թերթ
1	Բացատրագիր, «Ճ»մակնիշի գծագրերի անվանացանկ Դպրոցի շենքի հատակագիծ- սխեմա	Ճ - 1
2	Դպրոցի շենքի հատակագիծ/չափագրություն/ Առաջին հարկ /հատված/ Մ1:500	Ճ - 2
3	Սանհանգույց -1, հատակագիծ չափագրություն Մ1:50 կտրվածք 1-1 Մ1:50	Ճ - 3
4	Ներքին հարդարման աշխատանքների ծավալներ, դռների մասնագիր Մարզադահլիճի հատակագիծ, հատակի մասնագիր	Ճ - 4
5	Միջնորմի ամրացման ձև	Ճ - 5

Դպրոցի շենքի հատակագիծ- սխեմա

Առաջին հարկ

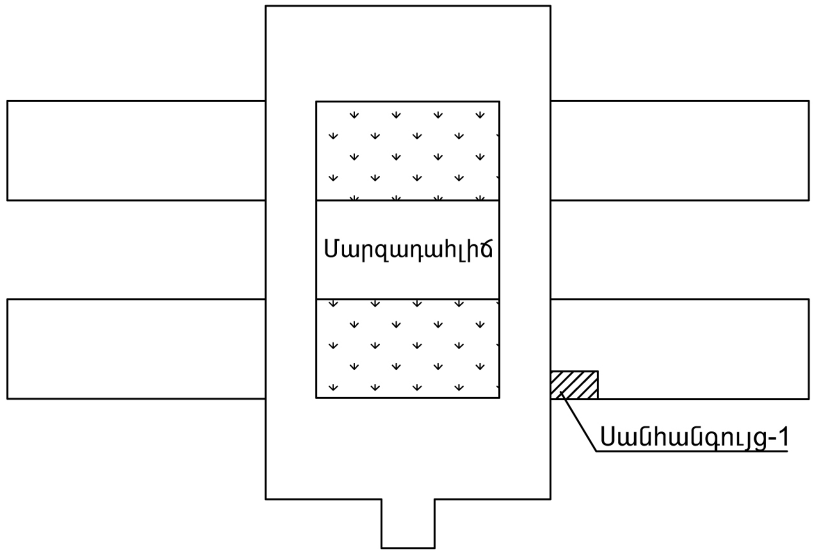

«ԳԼՈՄՄԱ» ԱԿ	ՀՀ Գեղարքունիքի մարզի Գեղհովիտ համայնքի հիմնական դպրոցի սանհանգույցների և մարզադահլիճի հատակի վերանորոգում				ՊԱՏՎԵՐ
	Տնօրեն	Ռ.Մանասյան		Ճարտարապետական մաս	ԹՎԱԿԱՆ 2016
	նախագծեց	Ա.Ալեքսանյան		Բացատրագիր «Ճ» մակնիշի գծագրերի անվանացանկ Դպրոցի շենքի հատակագիծ-սխեմա	ՓՈՒԼ Ա.Ն.
					ԹԵՐԹ Ճ - 1

Դպրոցի շենքի հատակագիծ/չափագրություն/
Առաջին հարկ /հատված/ Մ1:500

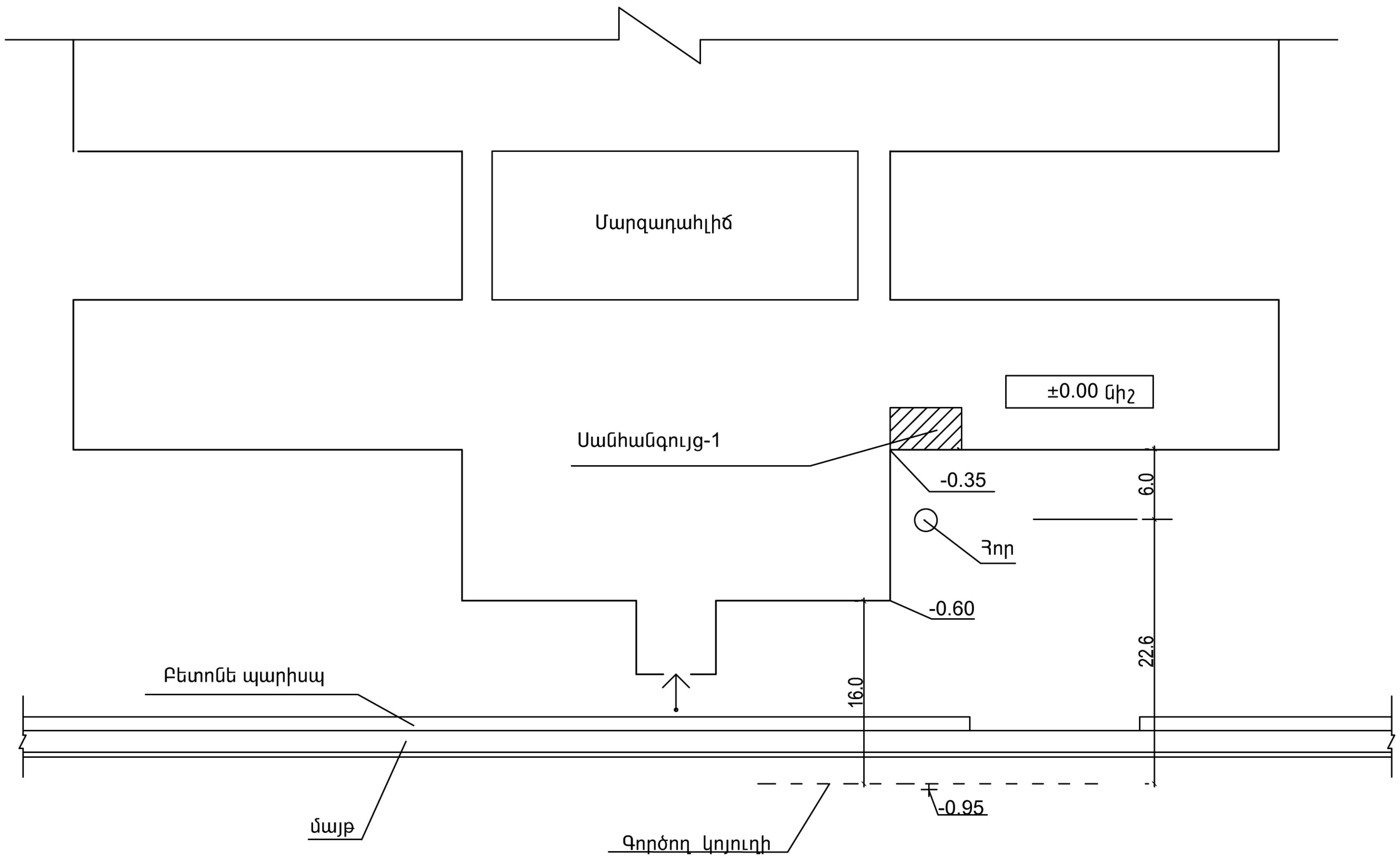

«ԳԼՈՄՄԱ» ԱԿ	ՅՅ Գեղարքունիքի մարզի Գեղհովիտ համայնքի հիմնական դպրոցի սանհանգույցների և մարզադահլիճի հատակի վերանորոգում				ՊԱՏՎԵՐ
	Տնօրեն	Ռ.Մանասյան		Ճարտարապետական մաս	ԹՎԱԿԱՆ 2016
	Նախագծեց	Ա.Ալեքսանյան		Դպրոցի շենքի հատակագիծ/չափագ. / Առաջին հարկ /հատված/ Մ1:500	ՓՈՒԼ Ա.Ն.
					ԹԵՐԹ Ճ - 2

Սանհանգույց-1
Հատակագիծ, չափագրություն Մ1:50

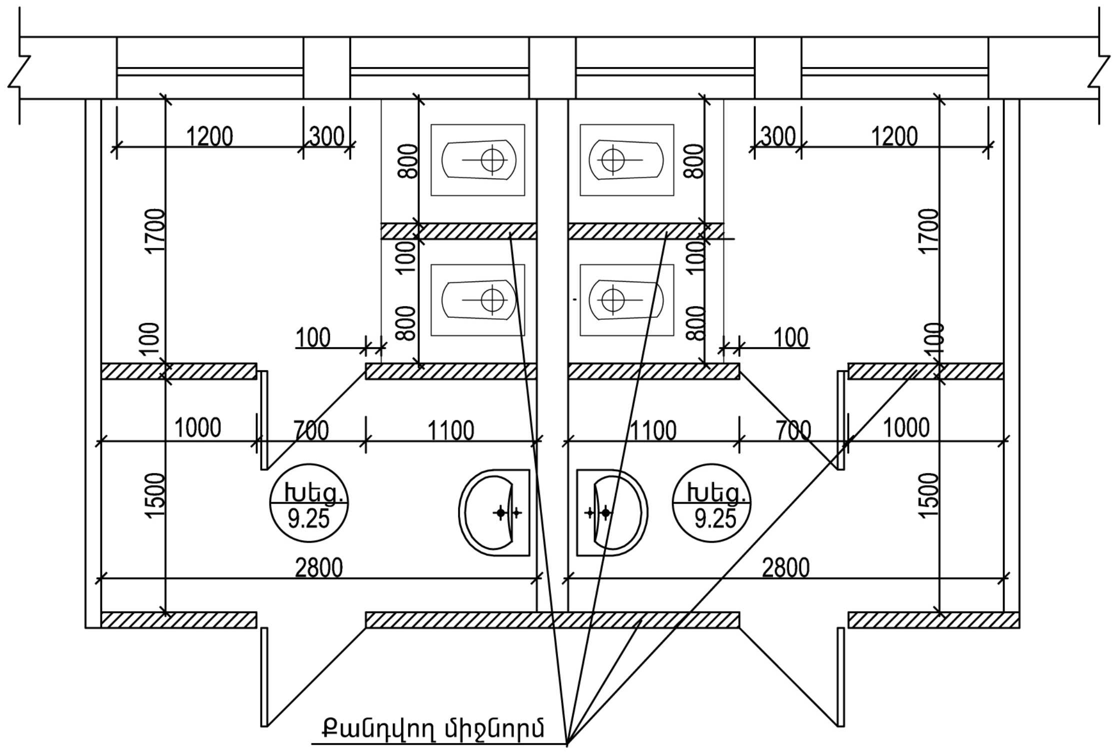

Սանհանգույց-1
Հատակագիծ, Մ1:50

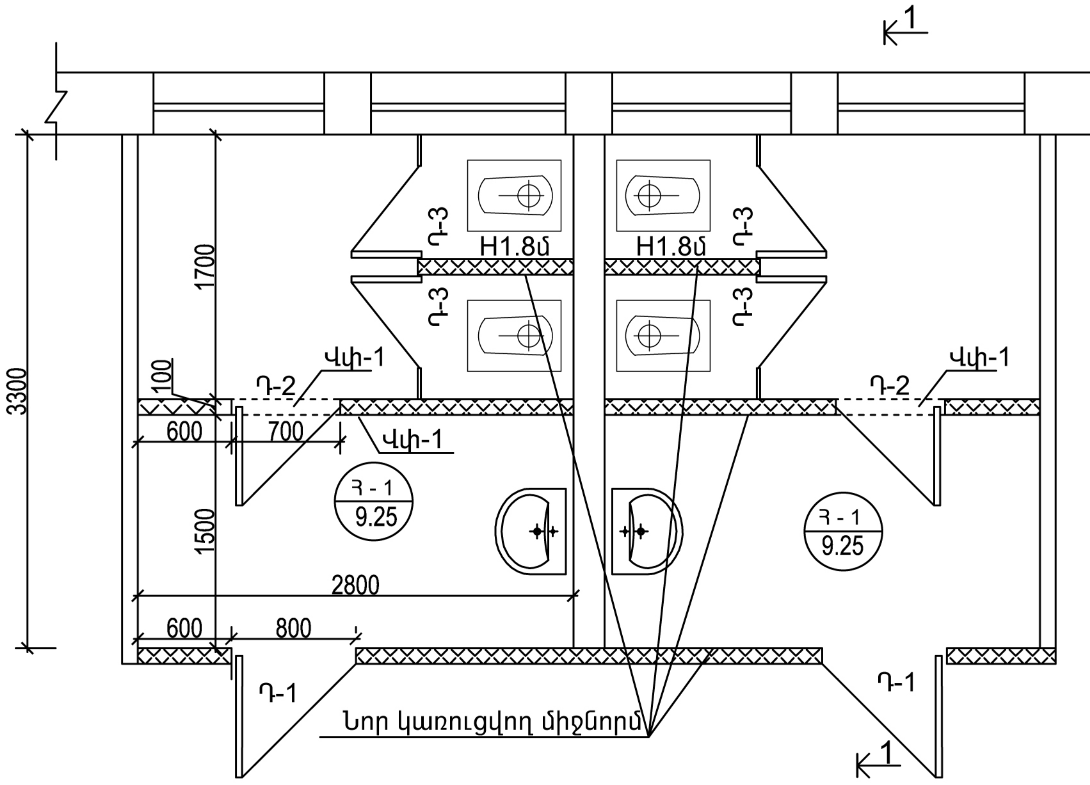

Կտրվածք 1-1
Մ 1:50

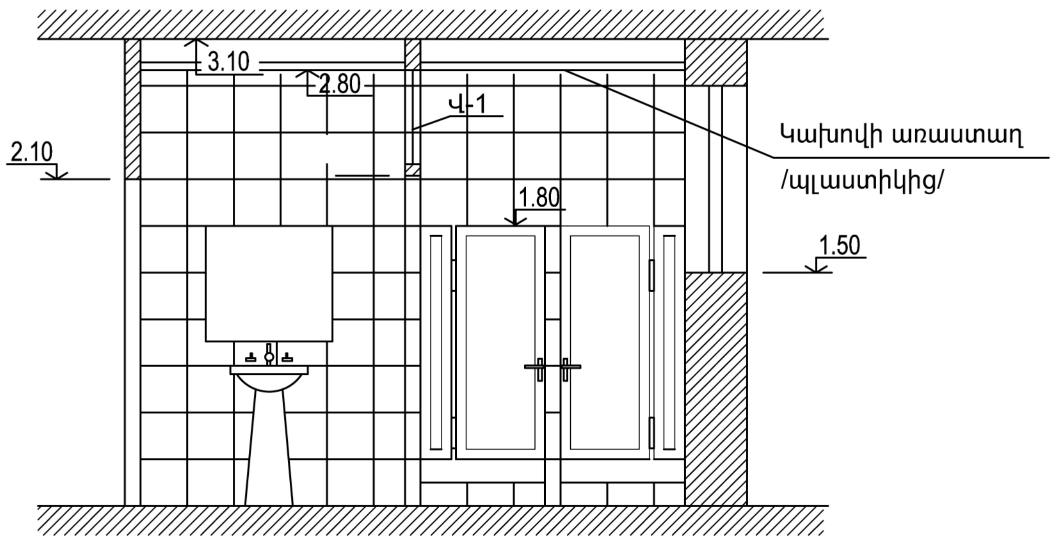

Հատակի մասնագիր

Հատակի կոնստ. սխեման	Հատակի էլեմենտները և չափերը - մմ	Մակերես $մ^2$
Յ - 1	• խեցեսալե հատակ • Ցեմ-ավազե հարթ.շերտ Մ100 30 • Գոյություն ունեցող բետոնե հատակ	18.50

«ԳԼՈՄՄԱ» ԱԿ	ՀՀ Գեղարքունիքի մարզի Գեղհովիտ համայնքի հիմնական դպրոցի սանհանգույցների և մարզադահլիճի հատակի վերանորոգում			ՊԱՏՎԵՐ
	Տնօրեն	Ռ.Մանասյան	Ճարտարապետական մաս	ԹՎԱԿԱՆ 2016
	Նախագծեց	Ա.Ալեքսանյան	Սանհանգույց -1, հատակագիծ չափագրություն Մ1:50 կտրվածք 1-1 Մ1:50	ՓՈՒԼ Ա.Ն. ԹԵՐԹ Ճ - 3

Ներքին հարդարման աշխատանքների ծավալներ

N/N	Անվանումը	Հատակ ք.մ.				Պատեր ք.մ.									Առաստաղ ք.մ.		
		Խճցեմալի քանդում .	Ցեմ. ավազե նախաշերտի քանդում b=3սմ	Ցեմ. ավազե նախաշերտ b=3սմ	Խճցեմալ	Միջնորմի քանդում b=10սմ	Միջնորմների կառուցում թեթևաբետոնե բլոկներից H=3.1 , b=10սմ	Գաջե սվաղի քանդում	Ցեմ. ավազե սվաղ b=5սմ H=2.8մ	Հախճապակ H=2.8մ	Քսահարթում ցեմ. ավազե շաղախով H=0.3մ	Գաջե սվաղ H=3.1մ /արտաքին հատված/	Ներկում յուղաներկով /արտաքին հատված/	Ներկում լատեքս. ներկով միջին երանգ /արտաքին հատված/	Գաջե սվաղի քանդում	Քսահարթում գաջե շաղախով	Կախովի առաստաղի կառուցում պլաստիկից, մետաղ. հիմնակմախքով
1	Սանհանգույց -1	18.5	18.5	18.5	18.5	32.9	31.4	50.5	86.4	86.4	10.7	14.70	7.35	7.35	18.5	18.5	18.5

Մարզադահլիճի հատակագիծ
Մ1:200

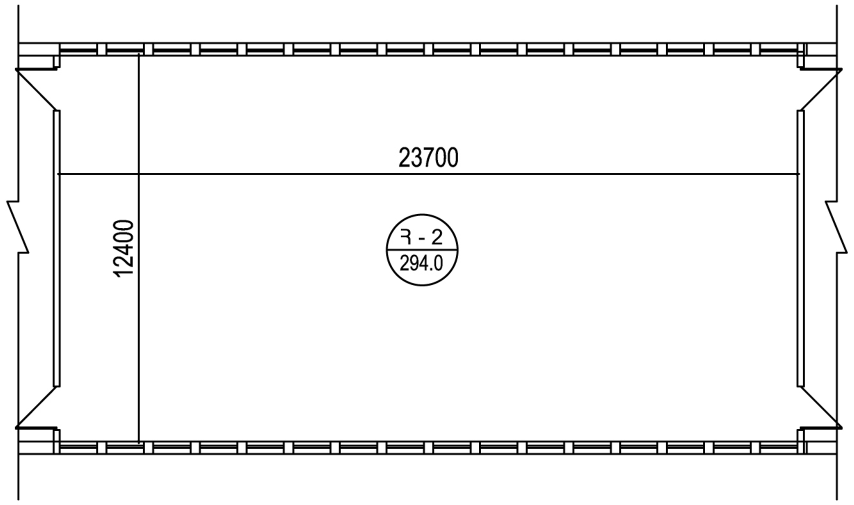

Դռների մասնագիր

Մակնիշ	Չափ L x h	Անվանումը	ՔԱՆԱԿ (հատ)	Մակերես $մ^2$	Ընդամենը
Դ-1	0.8 x 2.1	Մ.-պլաստե խուլ դուռ	2	1.68	3.36
Դ-2	0.7 x 2.1	Մ.-պլաստե խուլ դուռ	2	1.47	2.94
Դ-3	0.8 x 1.50	Մ.-պլաստե խուլ դուռ	4	1.2	4.8
Ընդամենը			8		11.1

- Դռների շեպերի գաջե սվաղ -2.50ք.մ

Դ-1 /0.8x2.1h/ - 2հատ
Մետ.պլաստե խուլ դուռ

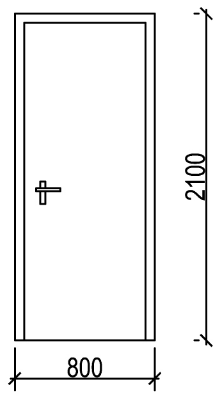

Դ-2 /0.7x2.1h/ - 2հատ
Մետ.պլաստե խուլ դուռ

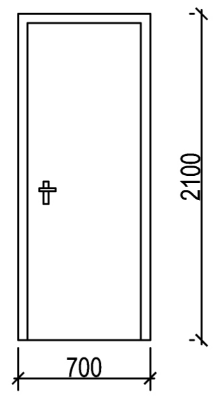

Դ-3 /0.8x1.5h/ - 4հատ
Մետ.պլաստե խուլ դռնակ

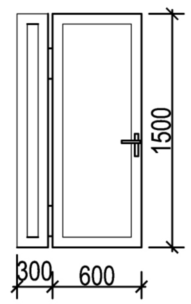

Վփ-1/0.7x1.0h/ - 2հատ
Մետ.պլաստե վերնափեղկ

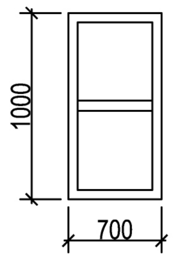

Հատակի մասնագիր

Հատակի կոնստ. սխեման	Հատակի էլեմենտները և չափերը - մմ	Մակերես $մ^2$
Հ - 2 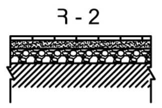	• Վինիլային հատակ 4մմ	294.0
	• Ցեմ-ավազե հարթ.շերտ 30մմ	
	• Ջրամեկուսացում բիտումով, երկու շերտ	
	Բետոն B-12.5 b=7սմ	
	• Խիճ 10սմ	
	• հատակ /գոյություն ունեցող/	

Քանդման աշխատանքներ
/մարզադահլիճ/

- Տախտակե հատակ տափագերաններով -294.0ք.մ
- Ջեռուցման պողպատե մարտկոցների ապամոնտաժում -14հատ

«ԳԼՈՄՄԱ» ԱԿ	ՀՀ Գեղարքունիքի մարզի Գեղհովիտ համայնքի հիմնական դպրոցի սանհանգույցների և մարզադահլիճի հատակի վերանորոգում			ՊԱՏՎԵՐ
	Տնօրեն	Ռ.Մանասյան	Ճարտարապետական մաս	ԹՎԱԿԱՆ 2016
	Նախագծեց	Ա.Ալեքսանյան	Ներքին հարդարման աշխատանքների ծավալներ, դռների մասնագիր Մարզադահլիճի հատակագիծ, Մ1:200 հատակի մասնագիր	ՓՈՒԼ Ա.Ն.
				ԹԵՐԹ Ճ - 4

Միջնորմի ամրացման աշխատանքների ծավալներ

- Միջնորմների/թեթևաբետոնե բլոկներից/ դատարկությունների բետոնացում,B-15 -0.63խ.մ.
- Ամրանավորում
  - ∅10A500C ուղղաձիգ ձողեր,ք120մմ -28.0կգ
  - ∅8A500C հորիզոնական ձողեր,ք 60մմ -19.0կգ
- Անկյունակ L63x4 -7.2կգ
- Փրփրապլաստ 100x100մմ -22.1գմ
- Բարավորի բետոն B-15 -0.05կգ
- Ամրան ∅10A500C -1.6կգ
- Ամրան ∅6A1 -0.7կգ

«ԳԼՈՄՄԱ» ԱԿ	ՀՀ Գեղարքունիքի մարզի Գեղհովիտ համայնքի հիմնական դպրոցի սանհանգույցների և մարզադահլիճի հատակի վերանորոգում				ՊԱՏՎԵՐ
	Տնօրեն	Ռ.Մանասյան		Ճարտարապետական մաս	ԹՎԱԿԱՆ 2016
	Նախագծեց	Ա.Ալեքսանյան		Միջնորմների ամրացման ձև	ՓՈՒԼ Ա.Ն.
					ԹԵՐԹ Ճ - 5

Սանհանգույց - 1

Հատակագիծ, Մ1:50

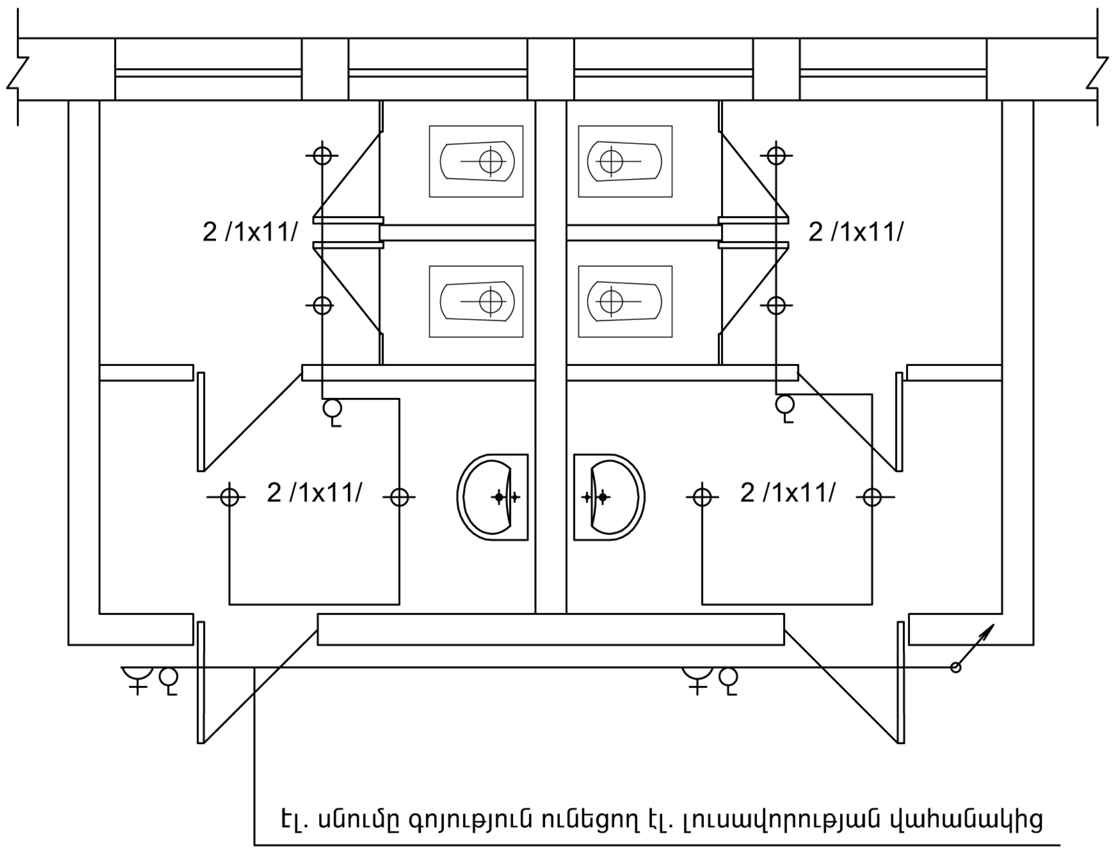

Նյութերի մասնագիր

		Սարքավորումների անվանում	Չափ. միավ.	Քանակ
1	⊕	Կոտային լուսատու էկոնոմ լամպով	Հատ	8
		Կահովի առաստաղի 1 x 1 վտ չափերը ⌀15 մմ		
2	D+	Մեկտեղանի վարդակ -230V 6A	Հատ	2
3	ծ	Մեկտեղանի անջատիչ -230V 6A	Հատ	4
4		Տուփ անջատիչների և վարդակների տեղադրման համար	Հատ	6
5		Տուփ բաժանարար	Հատ	3
6		Պղնձյա մալուխ ՊՊՎ 2x2.5մմ պատերով սակառի տակ	մ	10
7		Պղնձյա հաղորդալար ՊՊՎ 2x2.5մմ ճկախողովակով ⌀-20	մ	120
8		Ճկախողովակ ⌀-20	մ	110
9		Մալուխի սակառ 20*20մմ, L=2.0մ	Հատ	3
10		էկոնոմ լամպ 11վտ, համարժեք 55վտ	Հատ	8

«ԳԼՈՄՄԱ» ԱԿ

ՀՀ Գեղարքունիքի մարզի Գեղհովիտ համայնքի հիմնական դպրոցի սանհանգույցների և մարզադահլիճի հատակի վերանորոգում				ՊԱՏՎԵՐ
Տնօրեն	Ռ.Մանասյան		Էլեկտրոտեխնիկական մաս	ԹՎԱԿԱՆ 2016
Նախագծեց			Էլ. լուսավորություն Հատակագիծ Մ 1:50	ՓՈՒԼ Ա.Ն.
				ԹԵՐԹ ԷՏ - 1

ԿՏՐՎԱԾՔ 1-1

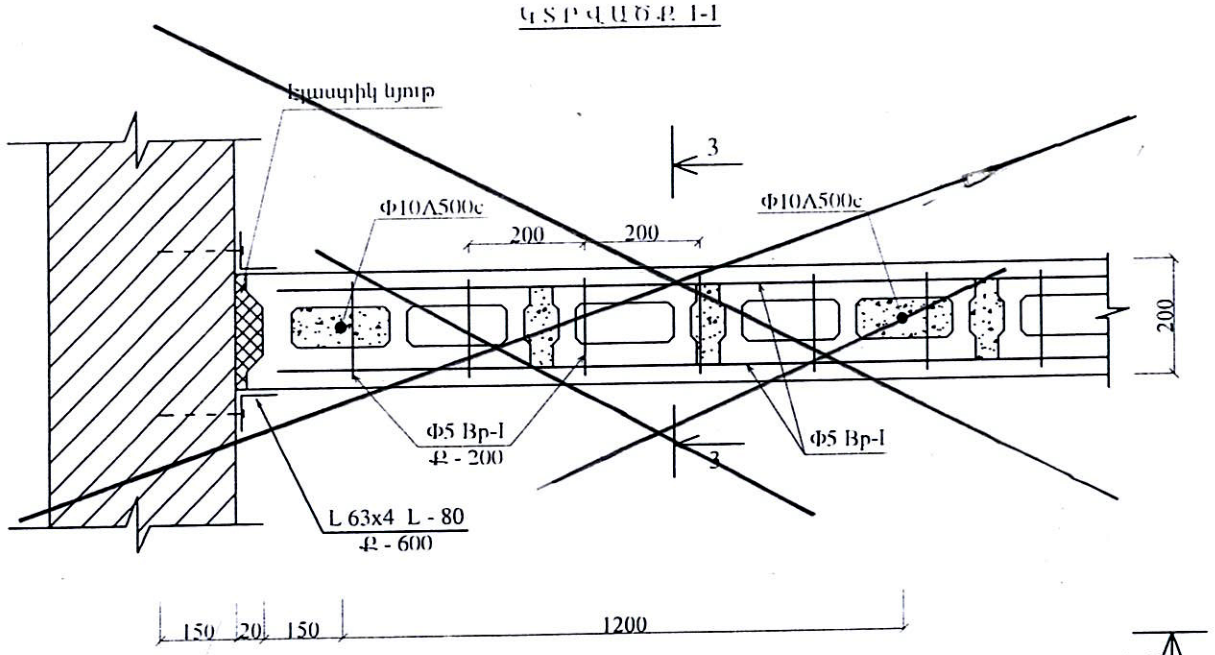

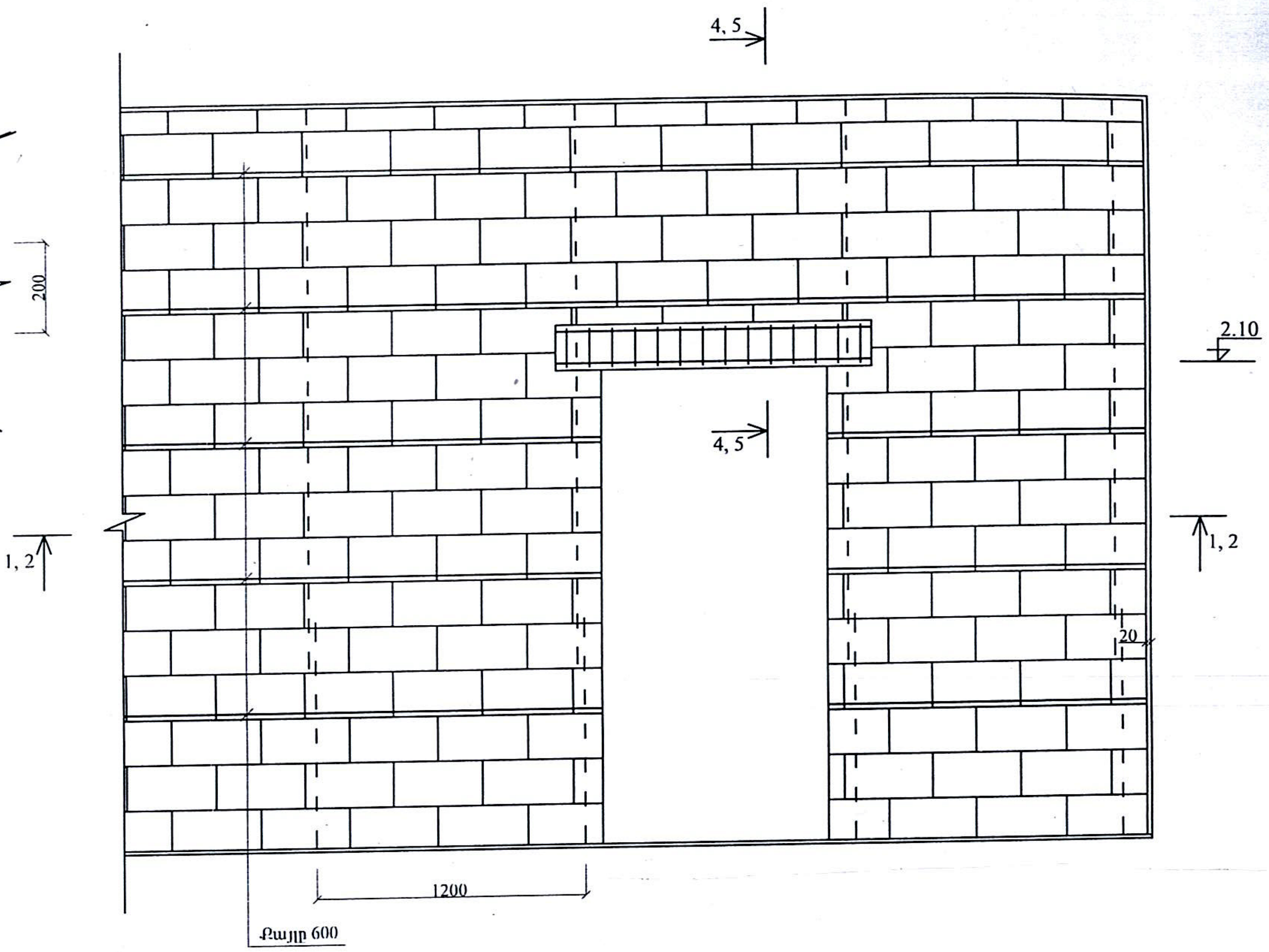

Ք Ա 3-3

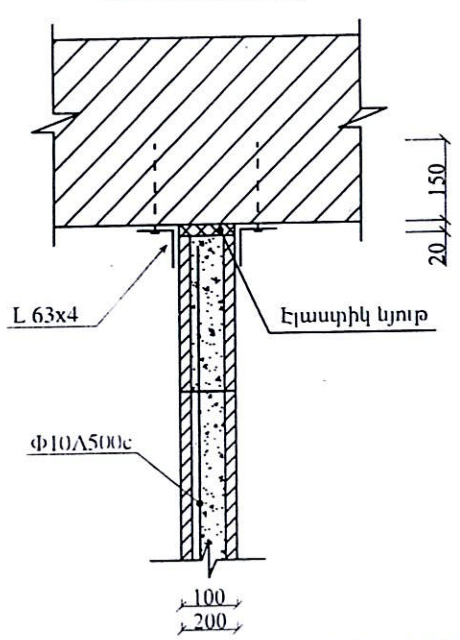

ԿՏՐՎԱԾՔ 4-4

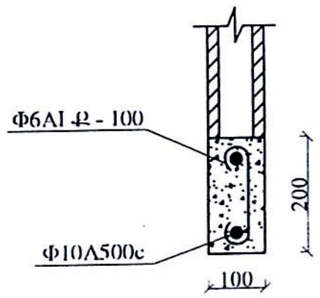

ԿՏՐՎԱԾՔ 5-5

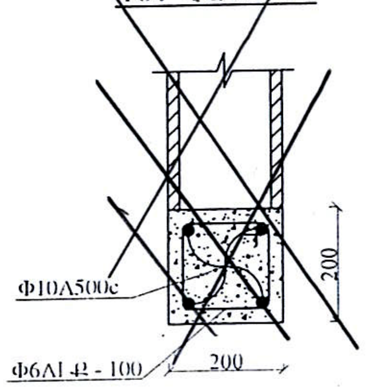

ԿՏՐՎԱԾՔ 2-2

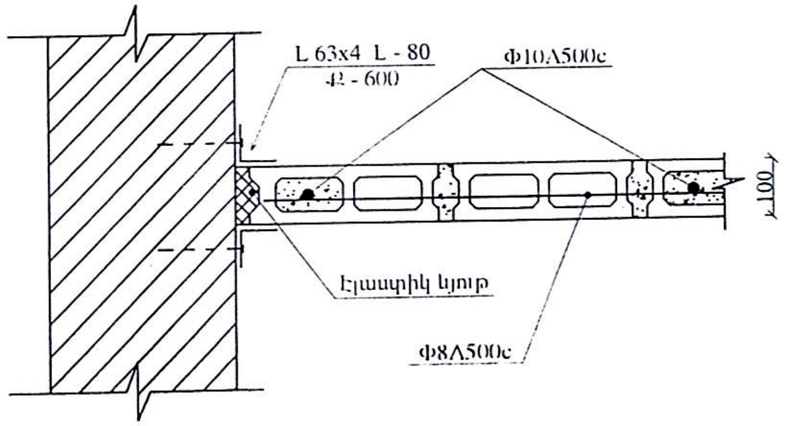

Միջնորմի ամրացման աշխատանքների ծավալներ

- Միջնորմների/թեթևաբետոնե բլոկներից/ դատարկությունների բետոնացում,B-15 — -0.63խ.մ.
- Ամրանավորում
  - Ø10A500C ուղղաձիգ ձողեր,ք120մմ — -28.0կգ
  - Ø8A500C հորիզոնական ձողեր,ք 60մմ — -19.0կգ
- Անկյունակ L63x4 — -7.2կգ
- Փրփրապլաստ 20x100մմ — -22.1գմ
- Բարավորի բետոն B-15 — -0.05կգ
- Ամրան Ø10A500C — -1.6կգ
- Ամրան Ø6A1 — -0.7կգ

«ԳԼՈՄՍԱ» ԱԿ	ՀՀ Գեղարքունիքի մարզի Գեղհովիտ համայնքի հիմնական դպրոցի սանհանգույցների և մարզադահլիճի հատակի վերանորոգում			ՓՈՒԼ:
	Տնօրեն	Ռ.Մանասյան	Ճարտարապետական մաս	ԹՎԱԿԱՆ 2016
	Նախագծեց	Ա.Ալեքսանյան	Միջնորմի ամրացման ձև	ՓՈՒԼ Ա.Ն.
				ԹԵՐԹ Ճ - 5

Դպրոցի հատակագիծ

Առաջին հարկ /հատված/ Մ1:500

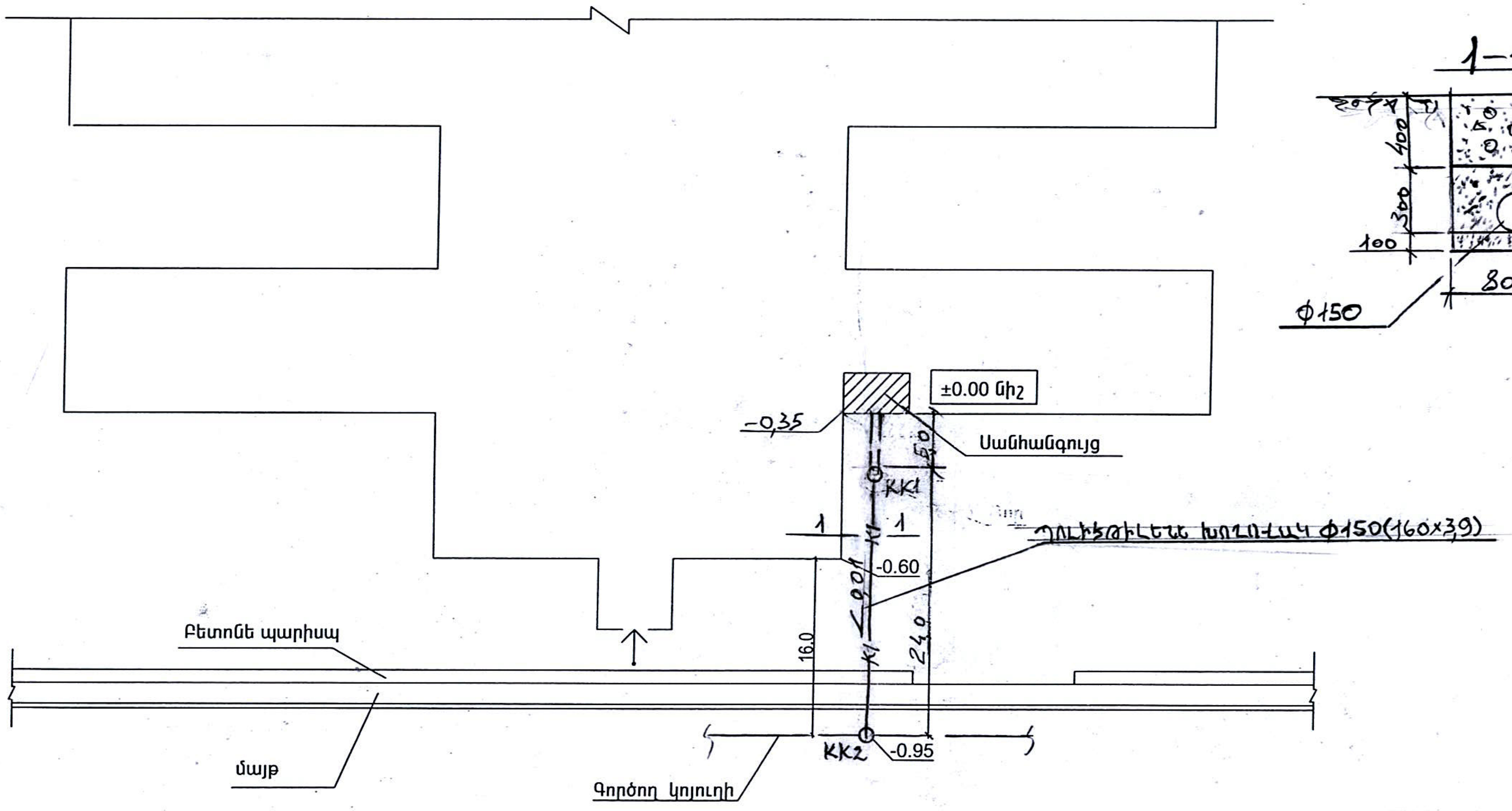

1-1

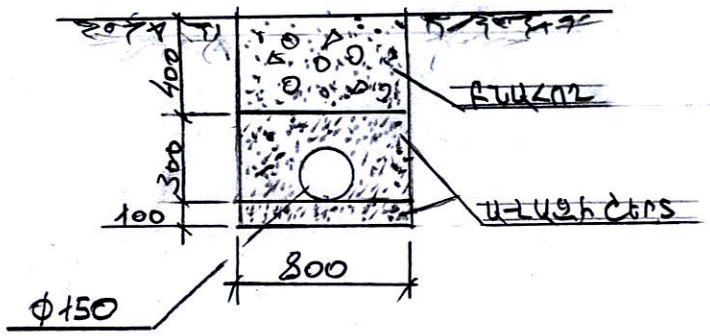

Ծանոթագրություն

Արտաքին կոյուղագծի KK-1 և KK-2 հորերի առվակների միացման նիշերը որոշել տեղում պահպանելով Ø150 խողովակի 0,01 թեքությունը:

« ԳԼՈՄՄԱ » ԱԿ	ԳԵՂԱՐՔՈՒՆԻՔԻ ՄԱՐԶԻ ԳԵՂՀՈՎԻՏ ՀԱՄԱՅՆՔԻ ԴՊՐՈՑԻ ՍԱՆՀԱՆԳՈՒՅՑՆԵՐԻ ԵՎ ՄԱՐԶԱԴԱՀԼԻՃԻ ՀԱՏԱԿԻ ՎԵՐԱՆՈՐՈԳՈՒՄ			ՊԱՏՎԵՐ
	ՏՆՕՐԵՆ	Ռ. Մանասյան	Ջրամատակարարում և կոյուղի	Թվական
	ՆԱԽԱԳԾԵՑ	Կ. Յանուկյան		2016
			Դպրոցի հատակագիծ-արտաքին կոյուղի	ՓՈՒԼ / Ա.Ն.
				ԹԵՐԹ
				ՋԿ-1

ՆՅՈՒԹԵՐԻ ՄԱՍՆԱԳԻՐ

NN	ԱՆՎԱՆՈՒՄ	Չափի միավոր	Քանակ
1	2	3	4
	Ա.Ջրամատակարարում		
1	Պոլիպրոպիլենե խողովակներ		
	ա.Ø15(20x1,9)	մ	10
	բ.Ø20(25x2,3)	մ	10
2	Պոլիպրոպիլենե ձևավոր մասեր	հատ	20
3	Ջրի ծորակներ Ø15	հատ	2
4	Պոլիպրոպիլենե փականներ Ø15/20	հատ	8 / 2
5	Ճկախողովակներ	հատ	6
6	Ամրակներ խողովակների համար Ø15/20	հատ	10 / 10
7	Անցքերի բացում շին կոնստրուկցիաներում	տեղ	6
8	Համակարգի փորձարկում	մ	20,0
	Բ.Կոյուղի		
1	Կոյուղու PVC խողովակներ		
	ա.Ø50	մ	6,0
	բ.Ø100	մ	30,0
2	PVC խողովակների ձևավոր մասեր	հատ	30
3	Կերամիկական լվացարան կանգնակով	հատ	1
4	Կերամիկական հատակեթաս	հատ	2
5	Սիֆոն Ø100 հատակեթասերի համար	հատ	2
6	Լվացման բաքիկներ խողովակով	կ-տ	2
7	Տրապ Ø50	հատ	2
8	Անցքերի բացում ծածկերում	տեղ	10
	Գ.Օդափոխություն		
1	Ցինկապատված թիթեղյա օդատարներ 150x250 δ=0,5	$մ^2$	8,0
2	Ճաղավանդակներ 200x200	հատ	4
3	Անցքերի բացում ծածկերում	տեղ	4
	Դ.Արտաքին կոյուղի		
1	Ասֆալտի շերտի քանդում և վերականգնում	$մ^2 / մ^3$	5,0 / 0,3
2	Խճի շերտի քանդում և վերականգնում	$մ^2 / մ^3$	5,0 / 1,0
3	Խրամուղու քանդում IV կարգի բնահողում մեխանիզմով	$մ^3$	18,0
4	Նույնը ձեռքի աշխատանքով	$մ^3$	2,0
5	Ավազի 10 սմ շերտ խրամուղու հատակին	$մ^3$	2,5
6	Ավազի 30 սմ շերտ խողովակի վրա	$մ^3$	7,5
7	Խրամուղու հետ լիցք մեխանիզմով	$մ^3$	8,0
8	Նույնը ձփոքի աշխատանքով	$մ^3$	2,0
9	Ավելորդ բնահողի տեղափոխում	$մ^3$	10,0
10	Պոլիէթիլենե խողովակ Ø150 (160x3,9)	մ	25,0
11	Կոյուղու հավաքովի հորեր կլոր էլեմենտներով Ø1մ	հատ / $մ^3$	2 / 1,6
12	Բետոն M200 առվակների համար	$մ^3$	0,3
13	Թուջե կափարիչ Ø700	հատ	2

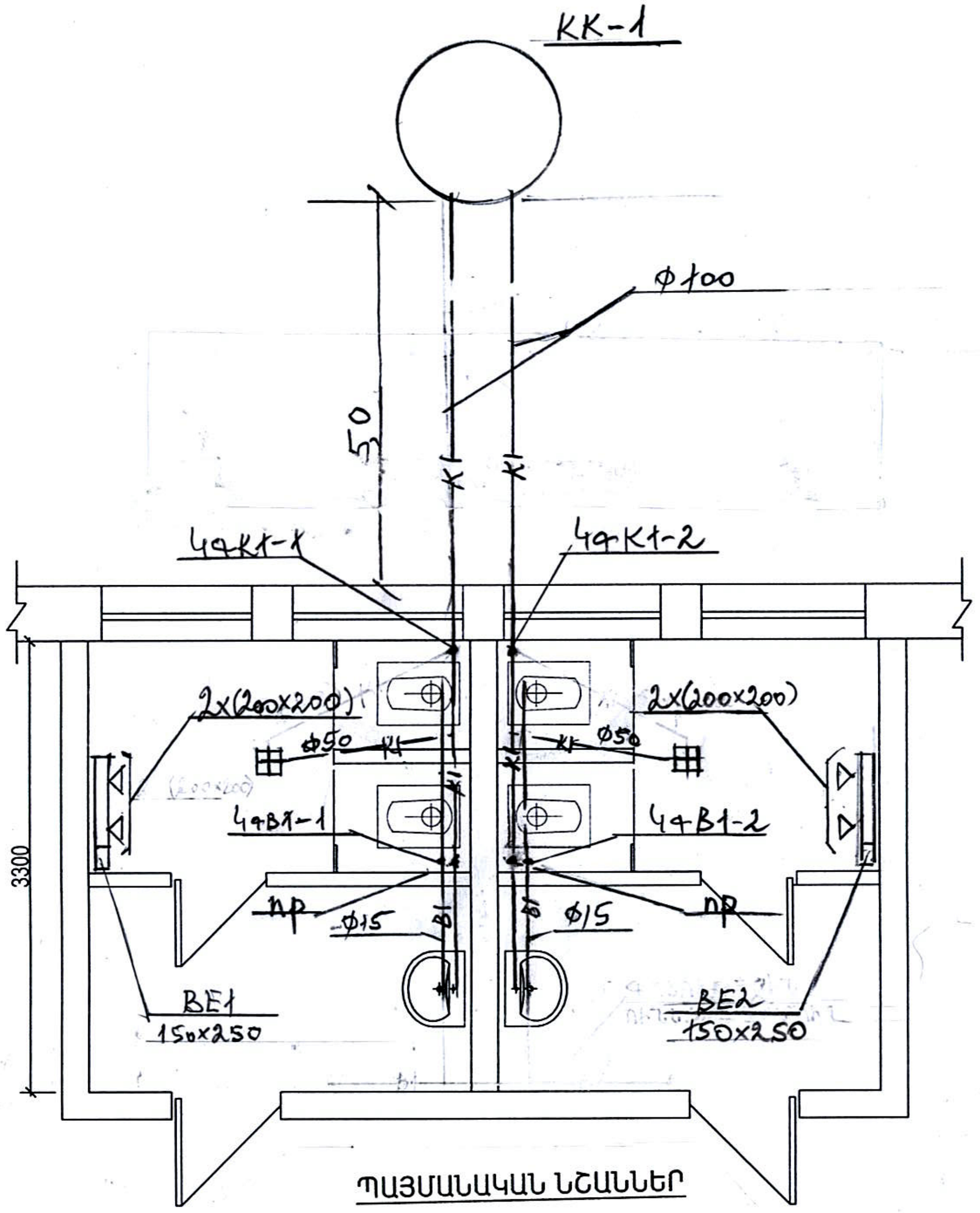

ՊԱՅՄԱՆԱԿԱՆ ՆՇԱՆՆԵՐ

- B1 — Ջրի խողովակ
- K1 — Կոյուղու խողովակ
- Փական
- пр — Մաքրիչ
- ՀԱՏԱԿԵԹԱՍ
- Տրապ

Ծանոթագրություն

Միջհարկային ծածկերով անցնող օդափոխության և կոյուղու խողովակների անցքերի տեղերը բացել պանելների կլոր դատարկությունների միջով այնպես, որ չվնասվեն պանելների կողերը:

« ԳԼՈՄԱ » ԱԿ	ԳԵՂԱՐՔՈՒՆԻՔԻ ՄԱՐԶԻ ԳԵՂՀՈՎԻՏ ՀԱՄԱՅՆՔԻ ԴՊՐՈՑԻ ՍԱՆՀԱՆԳՈՒՅՑՆԵՐԻ ԵՎ ՄԱՐԶԱԴԱՀԼԻՃԻ ՀԱՏԱԿԻ ՎԵՐԱՆՈՐՈԳՈՒՄ			ՊԱՏՎԵՐ
	ՏՆՕՐԵՆ	Ռ. Մանասյան	Ջրամատակարարում և կոյուղի	Թվական: 2016
	ՆԱԽԱԳԾԵՑ	Կ. Յանուկյան		
			Սանհանգույցների հատակագիծ Մ-1:50, նյութի մասնագիր	ՓՈՒԼ: Ա.Ն.; ԹԵՐԹ: ՋԿ-2

ՋՐԱՄԱՏԱԿԱՐԱՐՄԱՆ ՍԽԵՄԱ

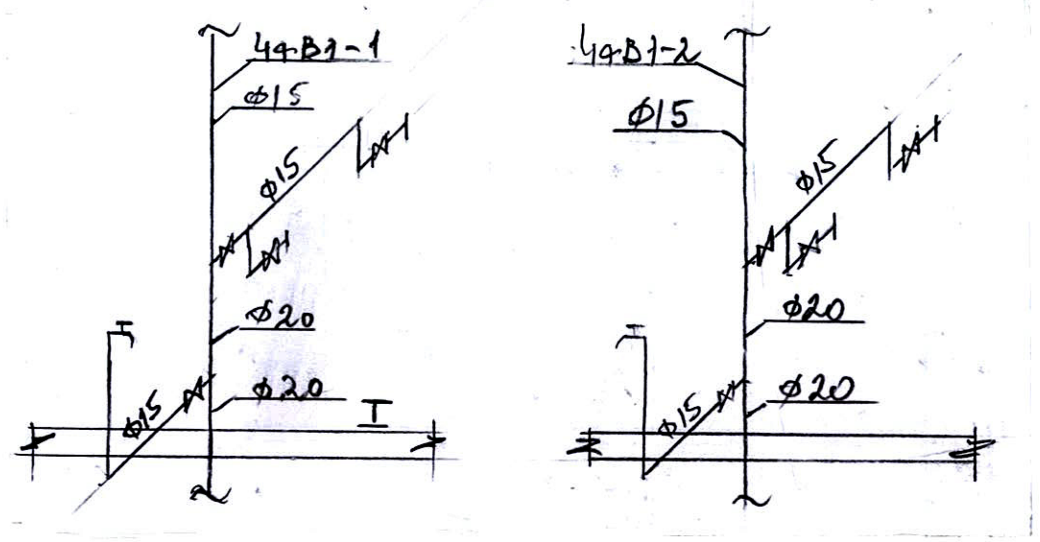

ԿՈՅՈՒՂՈՒ ՍԽԵՄԱ

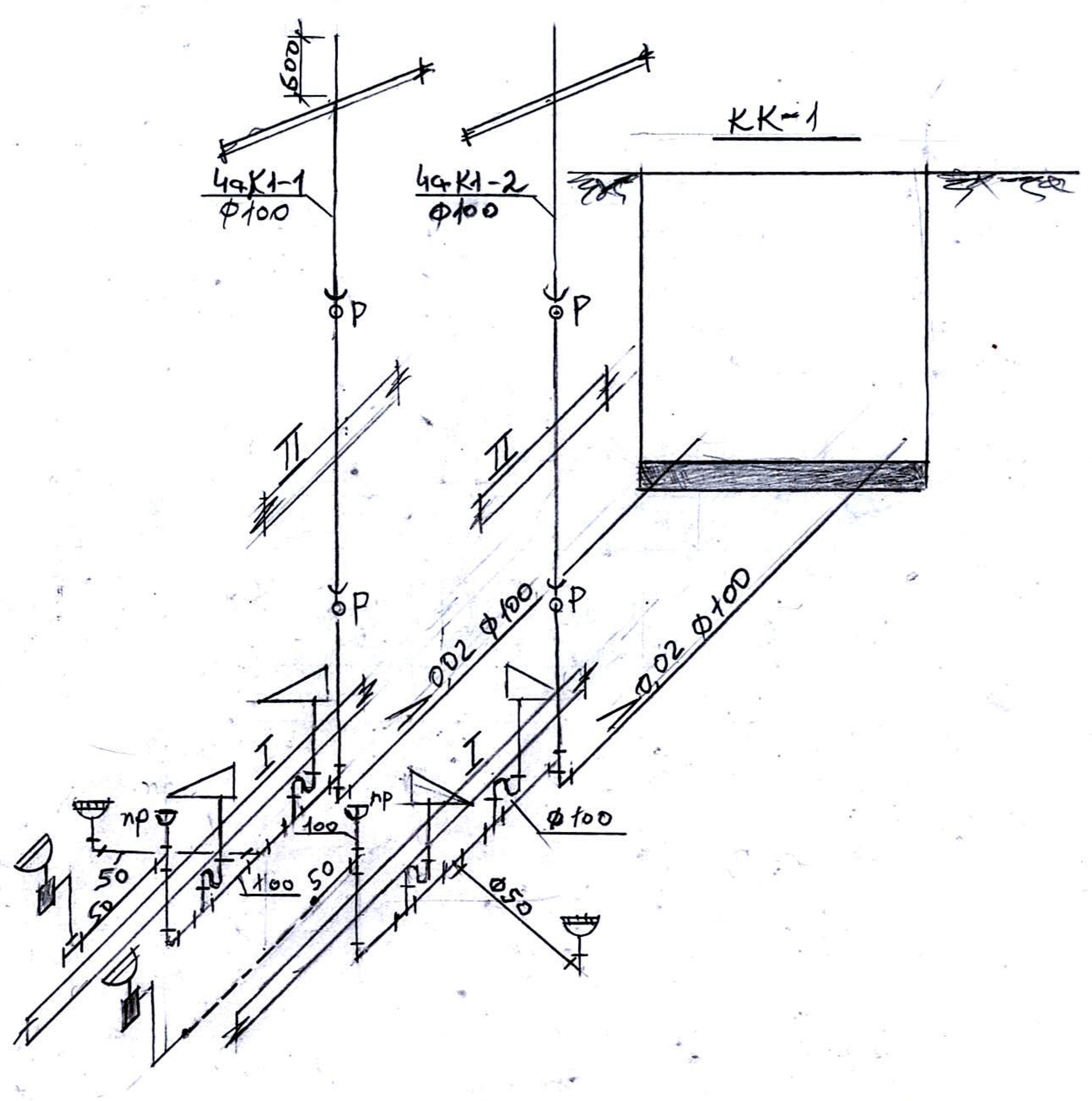

ՕԴԱՓՈԽՈՒԹՅԱՆ ՍԽԵՄԱՆԵՐ

BE1

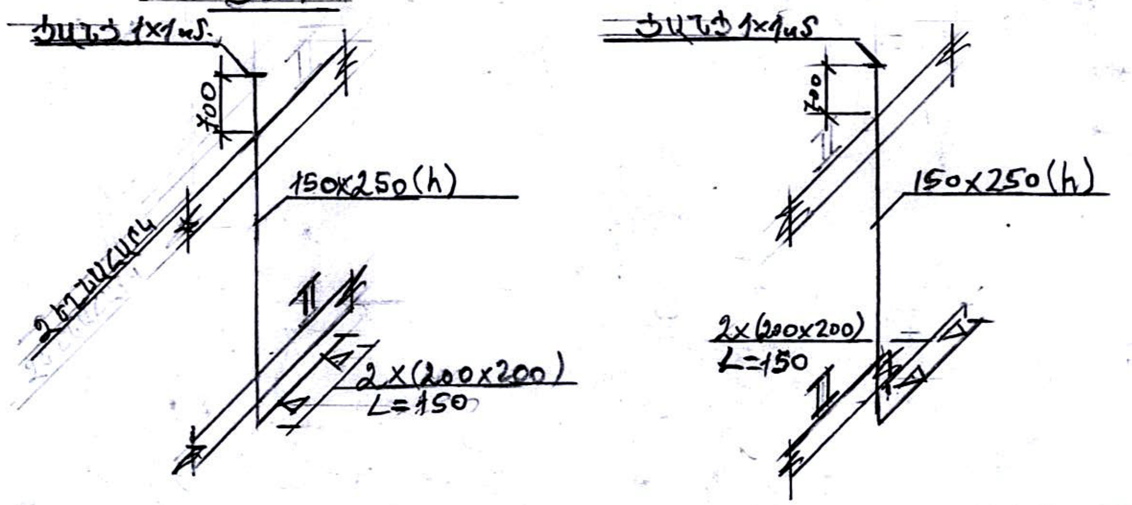

<u>Ծանոթագրություն</u>

Սխեմայում նշված խողովակների տրամագծերը մաքուր տրամագծերն են:

« ԳԼՈՄԱ » ԱԿ	ԳԵՂԱՐՔՈՒՆԻՔԻ ՄԱՐԶԻ ԳԵՂՀՈՎԻՏ ՀԱՄԱՅՆՔԻ ԴՊՐՈՑԻ ՍԱՆՀԱՆԳՈՒՅՑՆԵՐԻ ԵՎ ՄԱՐԶԱԴԱՀԼԻՃԻ ՀԱՏԱԿԻ ՎԵՐԱՆՈՐՈԳՈՒՄ			ՊԱՏՎԵՐ
	ՏՆՕՐԵՆ	Ռ. Մանասյան	Ջրամատակարարում և կոյուղի	Թվական
	ՆԱԽԱԳԾԵՑ	Կ. Յանուկյան		2016
			Ջրամատակարարման կոյուղու և օդափոխության սխեմաներ	ՓՈՒԼ — Ա.Ն.
				ԹԵՐԹ — ՋԿ-3